Kominek powietrzny stalowy FLOKI L lewy 12 kW Ø 200

SKU: FLOKI/L/L EAN: 5903751242321

6 700,00 zł

Dane techniczne

Ogólne

Wersja	**Lewy**
Moc nominalna (kW)	**12**
Zakres mocy grzewczej (kW)	**10-14**
Sprawność cieplna (%)	**85**
Temperatura spalin (oC)	**260**
Max długość polan (cm)	**50**
Minimalne wymagane pole czynne kratek wlotowych (cm2)	**500**
Minimalne wymagane pole czynne kratek wylotowych (cm2)	**700**
Średnica wylotu spalin (mm)	**200**
Kolor	**Czarny**
Domykanie	**Nie**
Materiał	**Stal**
Kierunek otwierania drzwi	**W Lewo**

Efektywność Energetyczna

Klasa energetyczna	**A+**
Współczynnik EEI	**106**
Sezonowa efektywnosc energetyczna (%)	**75**
Moc cieplna do ogrzewania pomieszczeń (kW)	**12**
Emisja CO (przy 13% O2) ≤ podawana w %	**0.1**
Emisja CO (mg/Nm3)	**1146**
Emisja pyłków (mg/Nm3)	**17**
Emisja NOx (mg/Nm3)	**106**
Emiscja OGC (mg/Nm3)	**76**
Strumień masy spalin (g/s)	**9.3**

Certyfikaty / Zgodność

Spełnia kryteria	**Ekoprojekt, Rekuperacja, BImSchV 2**

Informacje dodatkowe

Cechy konstrukcji	**Dolot Powietrza, Ozdobna Szyba Typu Glass, Popielnik, Wyłożenie Komory Spalania**
Rodzaj frontu	**Front stalowy z szybą malowaną**
Rodzaj paliwa	**Sezonowane Drewno Liściaste (Wilgotność ≤20%)**
EAN	**5903751242321**

Parametry fizyczne

Szerokość (cm)	**89.9**
Wysokość (cm)	**120.4**
Głębokość (cm)	**49.4**
Waga (kg)	**169.38**

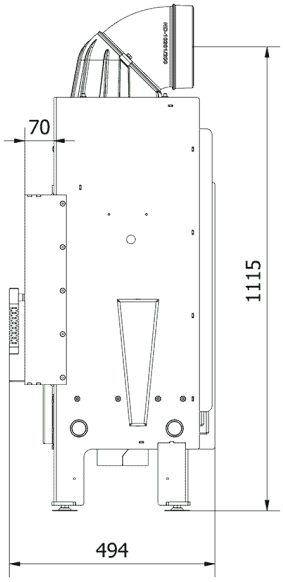
70
1115
494

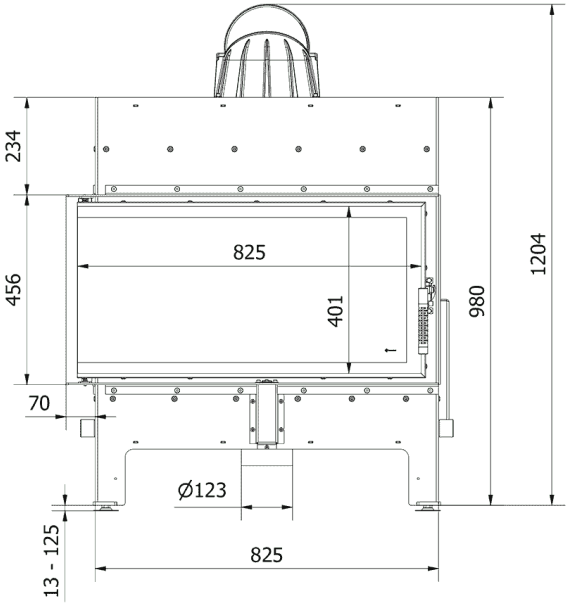
234
456
825
401
980
1204
70
Ø123
13 - 125
825

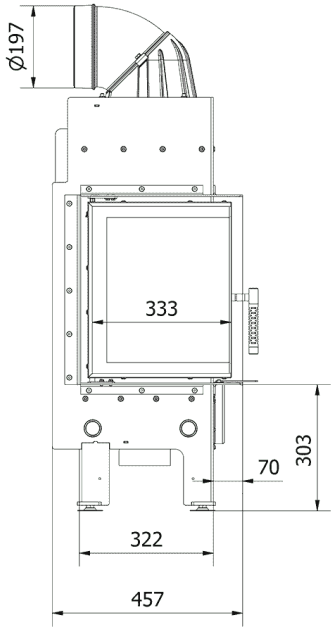
Ø197
333
70
303
322
457

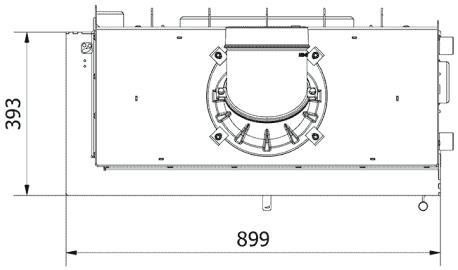
393
899